Sitel
Napajalne naprave in sistemi d.o.o.

Celovita rešitev za nadzor in upravljanje bazne postaje

S-BTS1

Lastnosti:

- prilagodljivost, zanesljivost in enostavna uporaba
- GSM/GPRS, Ethernet
- RS232, SMS, Dial-In, TCP/IP
- daljinsko konfiguriranje
- identifikacija vstopa
- nadzor praznjenja baterije
- avtomatsko obveščanje v primeru alarma
- uporaba z mobilnim telefonom in/ali centralnim nadzornim sistemom
- podpora zunanjih RS232 naprav
- pomožna baterija
- možna montaža v 19" ohišje

Več kot si lahko predstavljate.

Vhodi, izhodi

• 10x analogni vhod
- 3x mrežna napetost 230 V AC
- sistemska napetost -48 V DC
- baterijski, potrošniški tok
- notranja, zunanja temperatura
- pomožna baterija 12 V DC
- hitrost vetra

• 13x digitalni vhod
- 3x indikacija mrežne napetosti
- 2x varnostni senzor / uporabniško nastavljiv
- 8x uporabniško nastavljiv

• 4x relejni izhod
- 1x ključavnica / uporabniško nastavljiv
- 3x uporabniško nastavljiv

• uporabniško nastavljivi

• razširljivi

S-BTS1 je ekonomična rešitev razvita za nadzor ter upravljanje bazne postaje in je rezultat dolgoletnih izkušenj skupine strokovnjakov.

Majhno 1U ohišje nudi veliko digitalnih vhodov, analognih vhodov in digitalnih izhodov, ki jih je možno nadzorovati in upravljati preko SMS/GSM, GPRS ali Ethernet omrežja.

S-BTS1 je celovita rešitev za mobilne operaterje, vključujoč vso potrebno opremo za hitro in enostavno montažo na objektu.

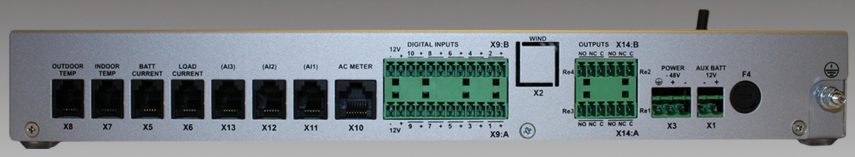

S-BTS1 Set-A	
Koda	**Opis**
S-BTS1	Glavna enota
SPM-3	AC Merilnik
TS-9	Temperaturna sonda (2x)
ANT-M-3	GSM Antena 3dB, 3m
CA-BS-2	Set kablov

Dodatna oprema	
Koda	**Opis**
Acc-MD-1	Detektor gibanja
Acc-DS-1	Senzor pozicije vrat
Acc-ELP-1	Elektronska ključavnica
Acc-WD-1	Detektor vode
Acc-FS-1	Senzor dima
Acc-CTL-1	Merilnik toka
Acc-CS-1	Merilnik toka
Acc-WIM-2	Merilnik vetra z vmesnikom
Acc-RFID-1	RFID vmesnik
Acc-ETH-1	Ethernet vmesnik
Acc-AD19-1	Adapter 19"
Acc-BAT-7	Pomožna baterija 12V/7Ah

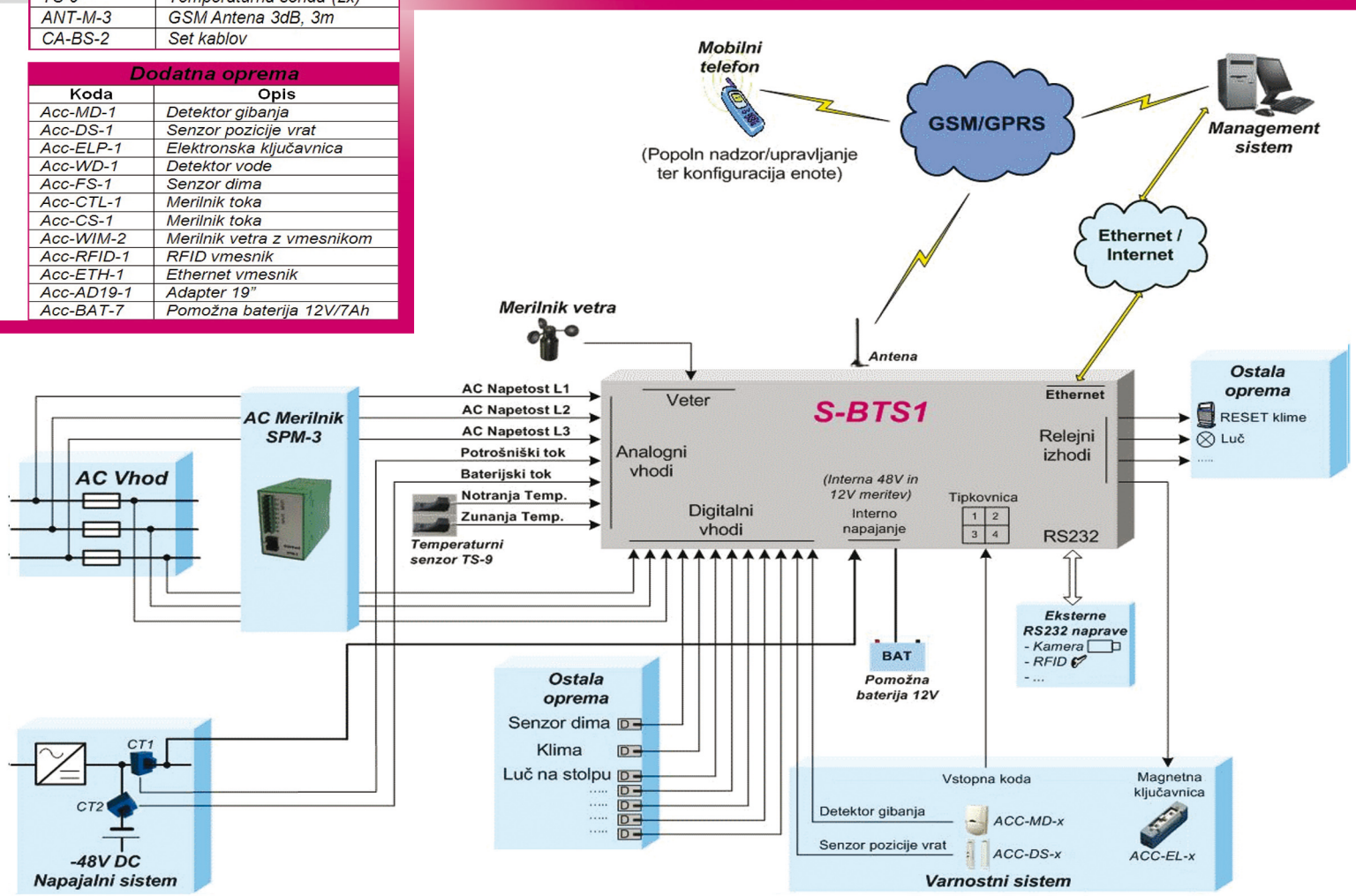

SITEL d.o.o.
Savlje 89
1000 Ljubljana
SI-SLOVENIA

Tel.: +386 1 580 79 50
Fax: +386 1 537 47 29
e-mail: info@sitel.si
htpp://www.sitel.si